SD

Мини-импланты

MB

Гибридные импланты

C-TECH
IMPLANT

СОДЕРЖАНИЕ

Преимущества мини-имплантов SD стр. 04

Мини-импланты SD стр. 05

Преимущества гибридных имплантов MB стр. 07

Гибридные импланты MB стр. 08

Хирургические инструменты стр. 09

Хирургический протокол SD `стр. 10

Хирургический протокол MB стр. 11

Ортопедический компоненты стр. 12

Ортопедические протокол стр. 13

Схема протезирования
на имплантах SD и MB стр. 14

Обучение стр. 15

Все выпускаемые компанией C-TECH импланты и комплектующие проходят сертифицированную процедуру обработки поверхности и упаковки в соответствии с европейскими и международными директивами EN ISO 13485:2003/AC:207 and 93/42/EEC для медицинской продукции.

C-TECH IMPLANT

ВЫСОКИЕ СТАНДАРТЫ КАЧЕСТВА

Импланты C-TECH произведены согласно Европейским стандартам качества для медицинских и стоматологических компонентов. Эти стандарты поддерживаются на надлежащем уровне регулярными аудитами и сертификациями.

ИМПЛАНТЫ C-TECH – ПРОСТОТА И ПРЕЦИЗИОННОСТЬ В ВАШЕЙ ИМПЛАНТОЛОГИЧЕСКОЙ ПРАКТИКЕ

Компания C-TECH Implant специализируется на разработке и производстве имплантологических материалов и инструментов.

Компания C-TECH Implant – динамично развивающаяся компания: сегодня продукция компании представлена уже в 20 странах мира, с головным офисом и производством в Италии.

ОБУЧЕНИЕ И СЕРВИСНАЯ ПОДДЕРЖКА

Компания C-TECH обеспечивает сервисную поддержку с помощью профессионалов высочайшего уровня, а также организовывает обучающие семинары и тренинги, позволяющие гарантированно освоить новейшие методы установки имплантов и протезирования.

ПРОСТОТА И ТЕХНОЛОГИЧНОСТЬ НА ОСНОВЕ НАУЧНОГО ОПЫТА

Целью компании является достижение оптимального результата на основе многолетнего хирургического и ортопедического клинического опыта. В имплантах C-TECH сочетаются высокотехнологичные наработки имплантологической отрасли последних лет, а также простота и удобство использования.

МИССИЯ КОМПАНИИ C-TECH

Целью компании является предоставление высокотехнологичной продукции высочайшего уровня качества по разумной цене, давая возможность стоматологу предложить услугу самому широкому кругу пациентов.

SD

ПРЕИМУЩЕСТВА МИНИ-ИМПЛАНТОВ C-TECH

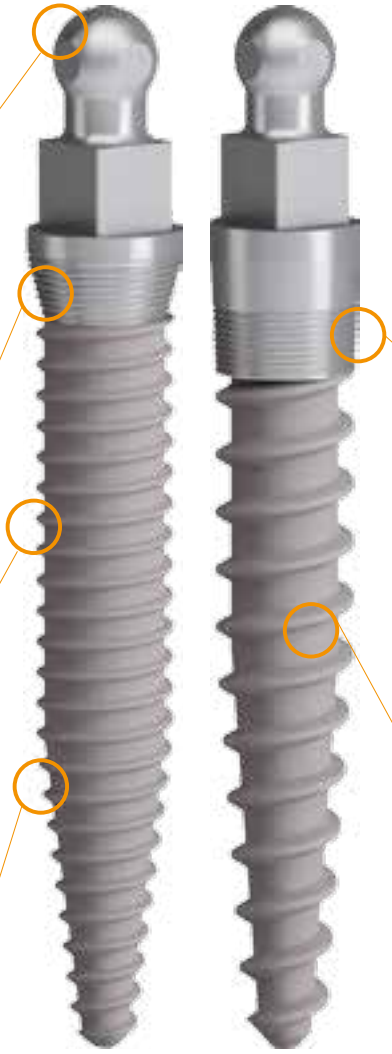

ВЫБОР ИМПЛАНТА ПО ТИПУ ПРОТЕЗИРОВАНИЯ

Имплант с квадратным или шариковым абатментом выбирают в зависимости от типа протезирования – съемного или несъемного

ПОЛИРОВАННЫЙ ФЛАНЕЦ

Устанавливается в мягкую ткань и способствует ее скорейшей адаптации.

ТОНКАЯ РЕЗЬБА

Идеальна при установке импланта в твердую кость, облегчает компрессию кости и дает хорошую первичную стабильность импланта.

SEM 1000X

ПАССИВИРОВАННАЯ ПОВЕРХНОСТЬ ИМПЛАНТА

Поверхность импланта обработана пескоструем и, затем, подвергнута многостадийной обработке кислотой. Такая обработка поверхности делает более равномерной область контакта с костью, что способствует более раннему вводу импланта в функцию и более равномерному прорастанию костной ткани в структуру поверхности импланта.

Еще одно преимущество кислотной обработки импланта заключается в предотвращении возможного заражения, что значительно снижает риск отторжения импланта в будущем.

ТЕЛО ИМПЛАНТА

Имплант имеет анатомическую форму и изготовлен из медицинского титана Grade 5

МИКРО-РЕЗЬБА НА ШЕЙКЕ ИМПЛАНТА

Предназначена для установки в кортикальную кость.
Особая микро-архитектура шейки импланта способствует увеличению первичной стабильности импланта и облегчает его введение в костную ткань.

АГРЕССИВНАЯ РЕЗЬБА

Идеальна при установке импланта в пористую кость (D3), облегчает компрессию кости и дает хорошую первичную стабильность импланта.

ПРЕИМУЩЕСТВА МИНИ-ИМПЛАНТОВ C-TECH:

- Немедленная нагрузка, стабилизация протеза за один час/прием
- Минимально инвазивная процедура, простой протокол
- Простой инструментарий
- Экономия времени, денег и нервов врача и пациента
- Импланты для постоянных и временных конструкций
- Уникальная двузаходная резьба импланта делает установку самоцентрующегося импланта быстрой и простой, с равномерным распределением давления на кость

ИМПЛАНТЫ С ТОНКОЙ РЕЗЬБОЙ Ø1,8 мм

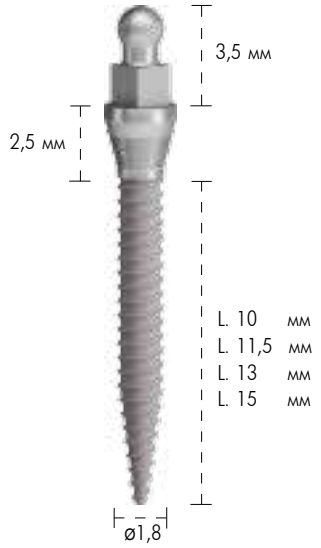

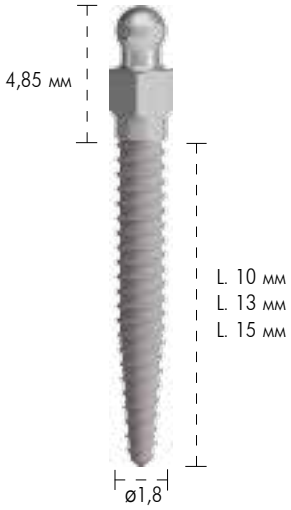

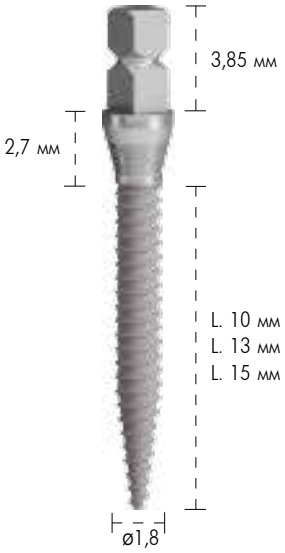

Кат. №	Имплант	Длина
CAB-10	Фланцевый имплант с шариковым абатментом	10 мм
CAB-11,5	Фланцевый имплант с шариковым абатментом	11,5 мм
CAB-13	Фланцевый имплант с шариковым абатментом	13 мм
CAB-15	Фланцевый имплант с шариковым абатментом	15 мм

Кат. №	Имплант	Длина
NAB-10	Классический имплант с шариковым абатментом	10 мм
NAB-13	Классический имплант с шариковым абатментом	13 мм
NAB-15	Классический имплант с шариковым абатментом	15 мм

Кат. №	Имплант	Длина
SAB-10	Фланцевый имплант с квадратным абатментом	10 мм
SAB-13	Фланцевый имплант с квадратным абатментом	13 мм
SAB-15	Фланцевый имплант с квадратным абатментом	15 мм

ИМПЛАНТЫ С ТОНКОЙ РЕЗЬБОЙ Ø2,1 мм

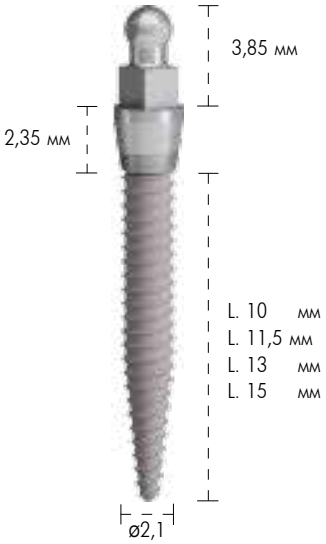

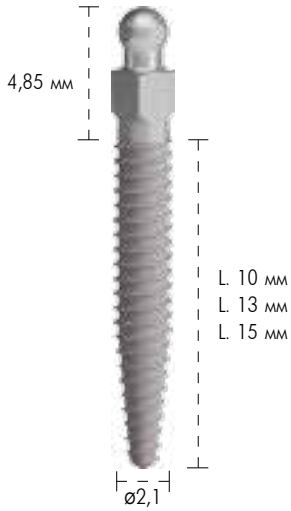

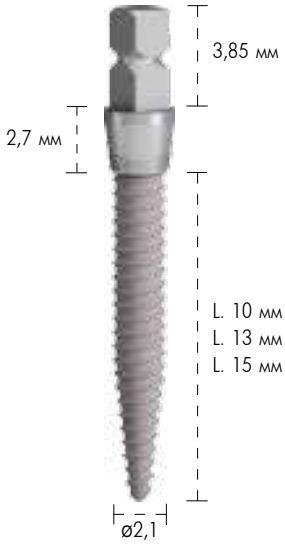

Кат. №	Имплант	Длина
IAB-10	Фланцевый имплант с шариковым абатментом	10 мм
IAB-11,5	Фланцевый имплант с шариковым абатментом	11,5 мм
IAB-13	Фланцевый имплант с шариковым абатментом	13 мм
IAB-15	Фланцевый имплант с шариковым абатментом	15 мм

Кат. №	Имплант	Длина
NIAB-10	Классический имплант с шариковым абатментом	10 мм
NIAB-13	Классический имплант с шариковым абатментом	13 мм
NIAB-15	Классический имплант с шариковым абатментом	15 мм

Кат. №	Имплант	Длина
SIAB-10	Фланцевый имплант с квадратным абатментом	10 мм
SIAB-13	Фланцевый имплант с квадратным абатментом	13 мм
SIAB-15	Фланцевый имплант с квадратным абатментом	15 мм

ИМПЛАНТЫ С ТОНКОЙ РЕЗЬБОЙ Ø2,5 мм

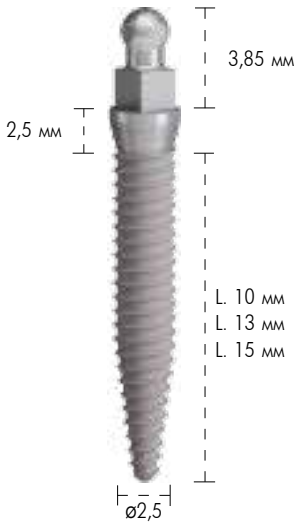

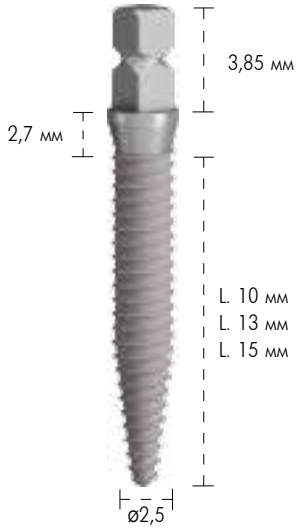

Кат. №	Имплант	Длина
MC/25/10	Фланцевый имплант с шариковым абатментом	10 мм
MC/25/13	Фланцевый имплант с шариковым абатментом	13 мм
MC/25/15	Фланцевый имплант с шариковым абатментом	15 мм

Кат. №	Имплант	Длина
MCA/25/10	Фланцевый имплант с квадратным абатментом	10 мм
MCA/25/13	Фланцевый имплант с квадратным абатментом	13 мм
MCA/25/15	Фланцевый имплант с квадратным абатментом	15 мм

ИМПЛАНТЫ С АГРЕССИВНОЙ РЕЗЬБОЙ Ø2,4 мм

Кат. №	Имплант	Длина
MAB-10	Фланцевый имплант с шариковым абатментом	10 мм
MAB-13	Фланцевый имплант с шариковым абатментом	13 мм
MAB-15	Фланцевый имплант с шариковым абатментом	15 мм

Кат. №	Имплант	Длина
NMAB-10	Классический имплант с шариковым абатментом	10 мм
NMAB-13	Классический имплант с шариковым абатментом	13 мм
NMAB-15	Классический имплант с шариковым абатментом	15 мм

Кат. №	Имплант	Длина
SMAB-10	Фланцевый имплант с квадратным абатментом	10 мм
SMAB-13	Фланцевый имплант с квадратным абатментом	13 мм
SMAB-15	Фланцевый имплант с квадратным абатментом	15 мм

ПРЕИМУЩЕСТВА ГИБРИДНЫХ ИМПЛАНТОВ C-TECH

Гибридные импланты C-TECH MB (Monoblock) отличаются дизайном головки, в зависимости от типа протезирования, а также конфигурацией самого тела импланта, в зависимости от типа кости и анатомии мягких тканей на верхней и нижней челюсти.

Имплант с квадратным или шариковым абатментом выбирают в зависимости от типа протезирования – съемного или несъемного

Квадратная головка, возвышающаяся на 4,8 мм над ортопедической платформой, создает оптимальные условия для проведения реконструкции коронковой части зуба.

Платформа диаметром 3,1 мм служит дополнительной опорой для коронковой части реставрации.

Полированный, вогнутой формы фланец имплантов для нижней челюсти (MAN) обеспечивает идеальное прилегание слизистой среднестатистической для нижней челюсти толщины.

Увеличенная область микрорезьбы импланта MAN сочетается с увеличенной толщиной кортикальной пластины нижней челюсти.

Тонкая резьба с частым шагом импланта MAN позволяет достичь максимальной площади контакта с костной тканью и, в то же время, уменьшить ее сопротивление при установке импланта в кость D1/D2 нижней челюсти.

Резьбовая поверхность обработана пескоструем и кислотным протравливанием.

Остроконечная апикальная часть импланта для облегчения самонарезания в кости D1/D2 нижней челюсти.

Выбор шарикового абатмента – в первую очередь, для съемного протезирования. Шариковый абатмент SD полностью совпадает по размерам с шариковыми абатментами имплантов GL и BL, а также подходит к их ответным частям и аттачментам.

Полированный, вогнутой формы фланец имплантов для верхней челюсти (MAX) отлично подходит для более развитой толщины слизистой верхней челюсти.

Область микрорезьбы импланта MAX соответствует более тонкой кортикальной пластине верхней челюсти.

Агрессивная упорная резьба обратной направленности обеспечивает лучшую стабильность и площадь контакта в более пористой кости верхней челюсти.

Антиротационные элементы поверхности импланта

Закругленная апикальная часть импланта

MANOB

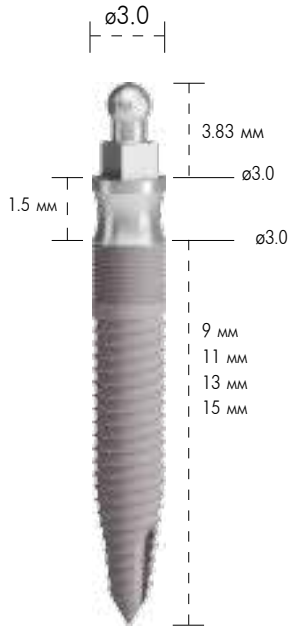

- Шариковый абатмент
- Фланец, соответствующий толщине слизистой нижней челюсти
- Микрорезьба, соответствующая толщине кортикальной пластины нижней челюсти
- Тонкая, с частым шагом основная резьба импланта
- Остроконечная апикальная часть импланта

КАТАЛОЖНЫЕ НОМЕРА:

9 мм	**MANOB-09**
11 мм	**MANOB-11**
13 мм	**MANOB-13**
15 мм	**MANOB-15**

MAXOB

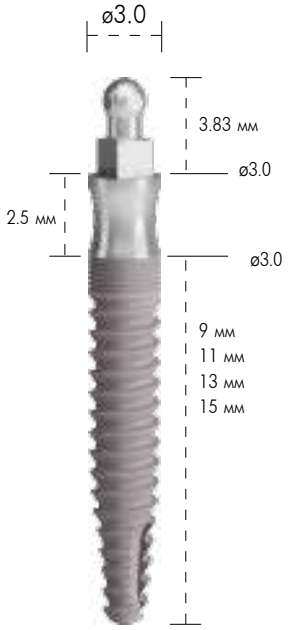

- Шариковый абатмент
- Фланец, соответствующий толщине слизистой верхней челюсти
- Микрорезьба, соответствующая толщине кортикальной пластины верхней челюсти
- Агрессивная упорная основная резьба имплант
- Закругленная апикальная часть импланта

КАТАЛОЖНЫЕ НОМЕРА:

9 мм	**MAXOB-09**
11 мм	**MAXOB-11**
13 мм	**MAXOB-13**
15 мм	**MAXOB-15**

MANTAP

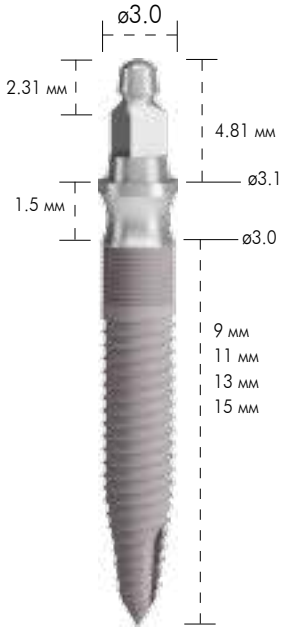

- Квадратный абатмент
- Фланец, соответствующий толщине слизистой нижней челюсти
- Микрорезьба, соответствующая толщине кортикальной пластины нижней челюсти
- Тонкая, с частым шагом основная резьба импланта
- Остроконечная апикальная часть импланта

КАТАЛОЖНЫЕ НОМЕРА:

9 мм	**MANTAP-09**
11 мм	**MANTAP-11**
13 мм	**MANTAP-13**
15 мм	**MANTAP-15**

MAXTAP

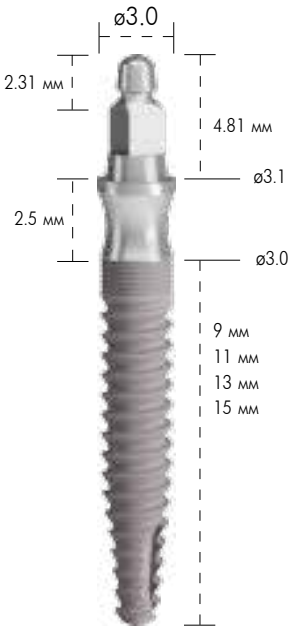

- Квадратный абатмент
- Фланец, соответствующий толщине слизистой верхней челюсти
- Микрорезьба, соответствующая толщине кортикальной пластины верхней челюсти
- Агрессивная упорная основная резьба импланта
- Закругленная апикальная часть импланта

КАТАЛОЖНЫЕ НОМЕРА:

9 мм	**MAXTAP-09**
11 мм	**MAXTAP-11**
13 мм	**MAXTAP-13**
15 мм	**MAXTAP-15**

ХИРУРГИЧЕСКИЕ ИНСТРУМЕНТЫ НАБОР №1

ХИРУРГИЧЕСКИЙ НАБОР

MC-00075SC

Каждый стартовый набор укомплектован 2 дрилями – на выбор между ø1,1; 1,3; 1,5 и 2,0 мм

КРЫЛОВИДНЫЙ КЛЮЧ

MC-3002

ДРИЛИ

CT-2020 Конусная дрель

MC-3001/11 Дрель ø1,1 мм

MC-3001/13 Дрель ø1,3 мм

MC-3001 Дрель ø1,5 мм

MC-3001/20 Дрель ø2,0 мм

ND-1730E Зенковочная дрель ø3,0 мм

CT-2000 Удлинитель дрили

МУКОТОМ

TCP - 3 мм
Мукотом

АДАПТЕРЫ

MC-3003S Короткий

MC-3003M Средний

MC-3003L Длинный

КАЛИПЕР

MC-3015

ХРАПОВОЙ КЛЮЧ

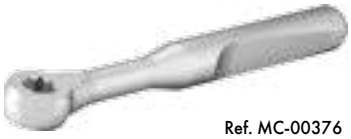

Ref. MC-00376

ХРАПОВОЙ КЛЮЧ С ДИНАМОМЕТРИЕЙ

Ref. CT-8010

ХИРУРГИЧЕСКИЙ ПРОТОКОЛ SD

ПЛАНИРОВАНИЕ ЛЕЧЕНИЯ

На основании обследования пациента и изучения рентгенограммы врач определяет тип и размер импланта,а также намечает место его установки. На нижнюю челюсть устанавливается минимум 4,а на верхнюю – минимум 6 имплантов. Для выбора длины импланта доктор может использовать прозрачный шаблон или шаблон в электронном виде. Необходимо выдерживать минимум 5 мм между устанавливаемыми имплантами во избежание соприкосновения ответных частей. На нижней челюсти импланты устанавливаются с отступом минимум в 5 мм от ментального отверстия. Места установки имплантов,согласно схеме лечения,наносятся на слизистую стерильным маркером.

СОЗДАНИЕ ПИЛОТНОГО ОТВЕРСТИЯ И НАЧАЛЬНОЕ ВВЕДЕНИЕ ИМПЛАНТА

Сверление пилотной дрилью проводится поступательно-возвратными движениями через слизистую до момента перфорации кортикальной пластины. Сверление сопровождается ирригацией физраствором или дистиллированной водой.
Сверление проводится прямо через слизистую,на глубину около 1/3 длины импланта,за исключением случаев острой или сложной формы альвеолярного гребня.
В случае очень плотной кости, сверление следует проводить на глубину до 2/3 длины импланта.

Имплант извлекается из стерильной упаковки и переносится в остеотомическое отверстие с помощью имплантовода – пластикового колпачка упаковки.
Имплант вкручивают в кость,создавая вертикальное давление по оси установки импланта с вращательными движениями по часовой стрелке. В момент,когда вращение импланта испытывает чрезмерное сопротивление, следует снять колпачок с головки импланта и установить на нее крыловидный ключ.

ПРОДОЛЖЕНИЕ УСТАНОВКИ КРЫЛОВИДНЫМ КЛЮЧОМ

Установку импланта продолжают крыловидным ключом,прилагая исключительно вращательное усилие. В большинстве случаев, возможно установить имплант до его рабочего положения крыловидным ключом. Однако,в случае большого сопротивления кости или затрудненного доступа следует завершить установку импланта храповым ключом.

ЗАВЕРШЕНИЕ УСТАНОВКИ ИМПЛАНТА

При завершении установки импланта можно использовать обычный или динамометрический храповой ключ с усилием 30 Нсм. Имплант устанавливают с помощью адаптера храпового ключа,помещаемого на квадратном основании абатмента мини-импланта.

Для предотвращения латеральных нагрузок на имплант при закручивании, положение адаптера храпового ключа фиксируют указательным пальцем свободной руки.
Храповой ключ вращают на четверть оборота,выдерживая небольшую паузу между вращениями,дабы дать время костной ткани срелаксировать.
Необходимая первичная стабильность считается достигнутой при усилии установки в 30 Нсм. Функциональным положением импланта в кости считается положение,при котором над слизистой выступает только абатментовая часть с квадратным основанием.
Если услилие в 30 Нсм достигается раньше полной установки импланта,то дальнейшее вращение может привести к перелому импланта. В таком случае имплант должен быть аккуратно выкручен и остеотомическое отверстие должно быть углублено пилотным сверлом.

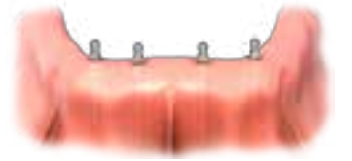

ХИРУРГИЧЕСКИЙ ПРОТОКОЛ MB

MAN - TAPER / MAN - O-BALL ДЛЯ КОСТИ D1/D2

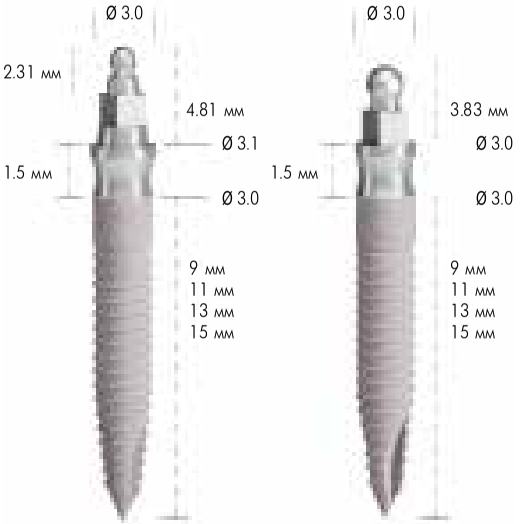

TCP - 3 мм
3 мм мукотом

CT-2020
Конусная дриль

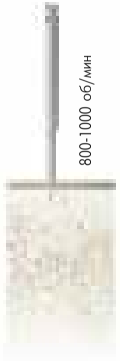

CT-1720E
Ø 2 мм дриль

ND-1726E
Ø 2,6 мм дриль

MC-3003
Привод храпового ключа

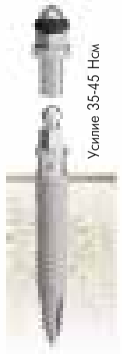

ДОПОЛНИТЕЛЬНЫЙ ЭТАП ДЛЯ КОСТИ D1

ND-1726E
Ø 2,6 мм дриль

CT-1730E
Ø 3 мм
зенковочная
дриль

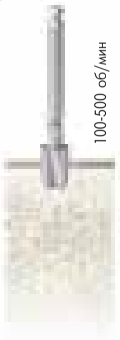

MC-3003
Привод
храпового ключа

MAX - TAPER / MAX - O-BALL ДЛЯ КОСТИ D2/D3

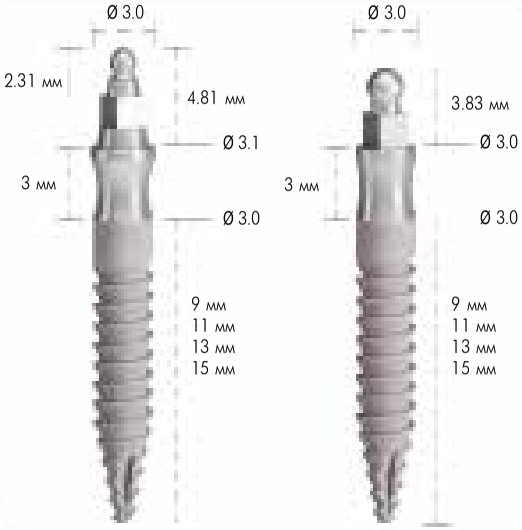

TCP - 3 мм
3 мм мукотом

CT-2020
Конусная дриль

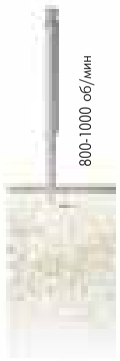

CT-1720E
Ø 2 мм дриль

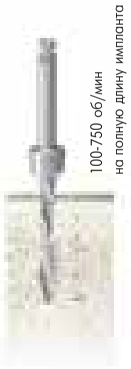

MC-3003
Привод
храпового ключа

ДОПОЛНИТЕЛЬНЫЙ ЭТАП ДЛЯ КОСТИ D2

ND-1726E
2,6 мм дриль

MC-3003
Привод
храпового ключа

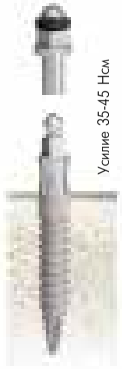

ОРТОПЕДИЧЕСКИЕ КОМПОНЕНТЫ

ОРТОПЕДИЧЕСКИЕ КОМПОНЕНТЫ ДЛЯ ШАРИКОВЫХ АБАТМЕНТОВ

MCH-1
Мягкая фиксация

MCH-2
Средняя фиксация

MCH-3
Жесткая фиксация

MC-3005B
O-ring (5 шт.)

MC-3005
O-ring (5 шт.)

MC-3013
Слепочный колпачок для временной коронки

MC-3014
Трансфер

MC-3007
Лабораторный аналог импланта с шариковым абатментом

MC-3012
Аналог классического импланта

ОРТОПЕДИЧЕСКИЕ КОМПОНЕНТЫ ДЛЯ КВАДРАТНЫХ АБАТМЕНТОВ

MB-3013
Трансфер (POM)

MB-3014
Слепочный колпачок для временной коронки (PEEK)

MB-3006
Выжигаемый беззольный слепочный колпачок (CPMMA)

MB-ANALOG
Лабораторный аналог импланта MB с квадратным абатментом

MCA-1007
Аналог фланцевого имплантa SD с квадратным абатментом

БЛОКИРУЮЩАЯ ШАЙБА

MC-3008

ВЫЖИГАЕМЫЙ БЕЗЗОЛЬНЫЙ СЛЕПОЧНЫЙ КОЛПАЧОК

MC-3006

ПРЯМОЙ ПОДСТРАИВАЕМЫЙ АБАТМЕНТ

MC-3010

ОРТОПЕДИЧЕСКИЙ ПРОТОКОЛ

ОСНОВНОЕ УСЛОВИЕ УСПЕШНОГО ЛЕЧЕНИЯ – ЧЁТКОЕ СЛЕДОВАНИЕ ОРТОПЕДИЧЕСКОМУ ПРОТОКОЛУ

1) Базис протеза обрабатывается фрезой таким образом, чтобы при установке на гребень протез не касался установленных имплантов с одетыми ответными частями. Протез устанавливают пациенту и проверяют, что он не касается имплантов с ответными частями. Протез тщательно очищают от остатков пластмассы после обработки.

2) Блокирующую шайбу помещают на квадратное основание абатмента, корректируя скальпелем или ножницами верхнюю кромку шайбы, дабы скомпенсировать возможное непараллельное введение импланта. Оденьте металлические ответные части на шаровидные головки имплантов поверх шайб. Шайба должна быть плотно прижата ответной частью к слизистой.

3) Нанесите небольшой избыток пластмассы для перебазировки холодного отверждения на базис протеза.

4) Поместите протез на альвеолярный гребень в его функциональное положение. Пациент должен сжать челюсти в положении стандартной окклюзии с нормальным давлением.

5) Через примерно 8 минут снимите протез с ответными частями внутри и уберите излишки пластмассы, отполировав протез на станке.

1

2

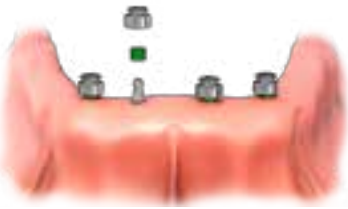

3

4

5

СХЕМА ПРОТЕЗИРОВАНИЯ НА ИМПЛАНТАХ SD И MB

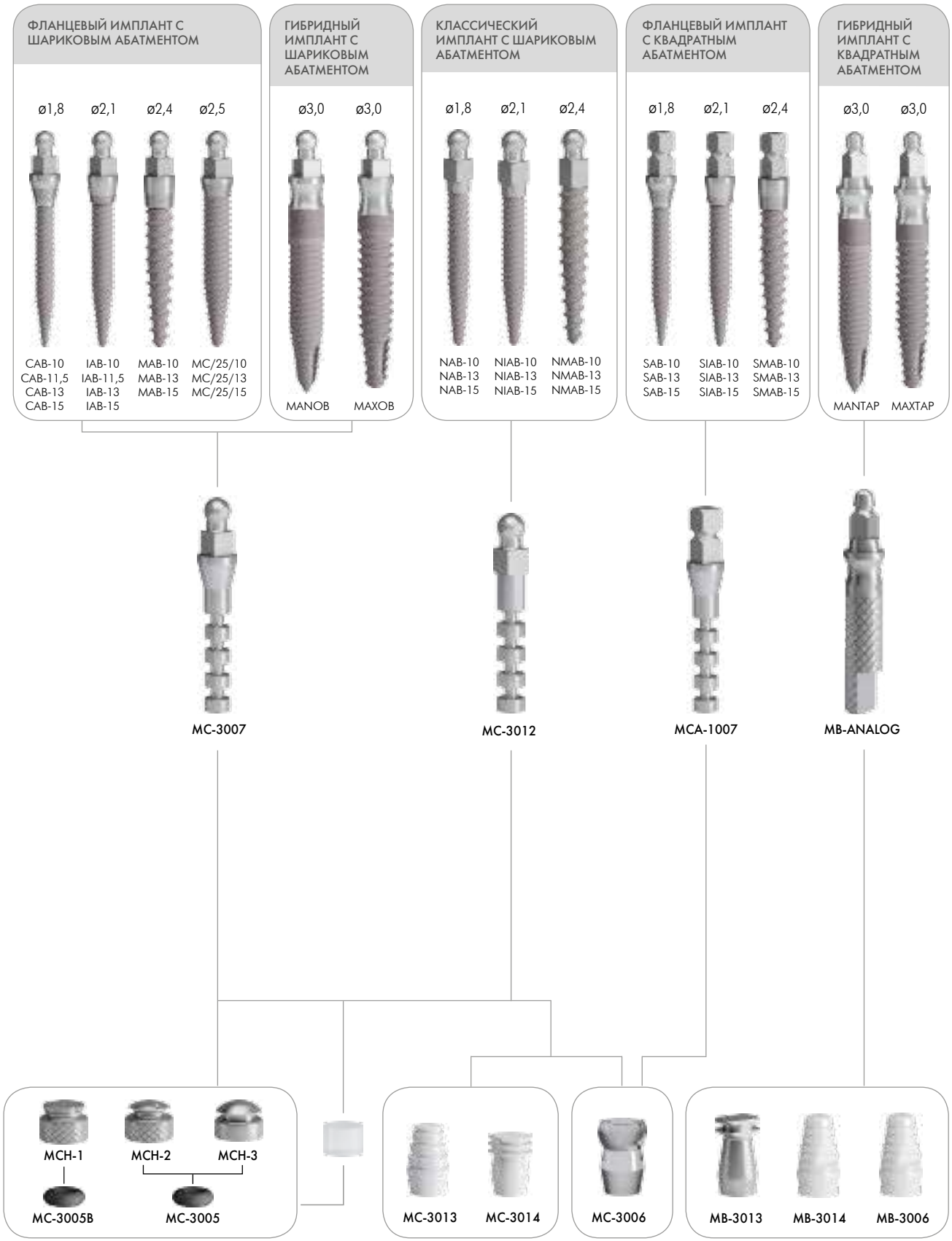

ИННОВАЦИОННЫЕ РЕШЕНИЯ В ИМПЛАНТОЛОГИИ:

хирургический и ортопедический этапы работы с системой мини-имплантов C-TECH (C-TECH Implants, Italy)

(для ортопедов и хирургов-имплантологов)

ТЕОРЕТИЧЕСКАЯ ЧАСТЬ:

- Критерии выбора системы. Почему именно C-TECH?
- В чем преимущества системы C-TECH?
- Виды мини-имплантов. Типы соединений.
- Области применения, показания и противопоказания.
- Сравнительные характеристики разных имплантологических систем.
- Консультация пациента. Функциональные и эстетические требования пациента, его психо-эмоциональный статус.
- Предварительное и рентгенологическое обследование пациента.
- Биология кости. Расчет необходимого объема костной ткани в зависимости от длины и диаметра импланта по ОПТГ.
- Операция имплантации, стандартный и нестандартный хирургические протоколы установки C-TECH.
- Особенности установки имплантов C-TECH в сложных клинических ситуациях. Введение в функцию.
- Вопросы параллельности, остеоинтеграции и условия долгосрочного выживания имплантов.
- Выбор, протокол и особенности протезирования на мини-имплантах.
- Использование имплантов C-TECH при реабилитации пациентов с полной и частичной адентией.
- Ошибки и осложнения, способы их предотвращения.

ДЕМОНСТРАЦИЯ РАБОТЫ НА ФАНТОМНЫХ ОРТОПЕДИЧЕСКИХ МОДЕЛЯХ:

- Видео-просмотр нескольких операций на пациентах (разбор разных типов клинических случаев).
- Демонстрация пошаговой установки имплантов C-TECH на моделях и показ работы с инструментами системы.
- Ответы на вопросы.

ООО "АТЛАНТ"
Эксклюзивный дистрибьютор компании C-TECH Implant
на территории России и стран СНГ

Санкт-Петербург 190013
ул. Серпуховская, д. 10, оф. 49
Тел/факс +7(812)242-80-12
Моб. тел. +7(904)634-3183
Email: info@atlant-dent.ru
www.atlant-dent.ru

C-TECH IMPLANT

Via Santa Margherita al Colle n. 18- 40136,Bologna - ITALY - Tel. +39 051.81.49.14
www.c-tech-implant.com - info@c-tech-implant.com